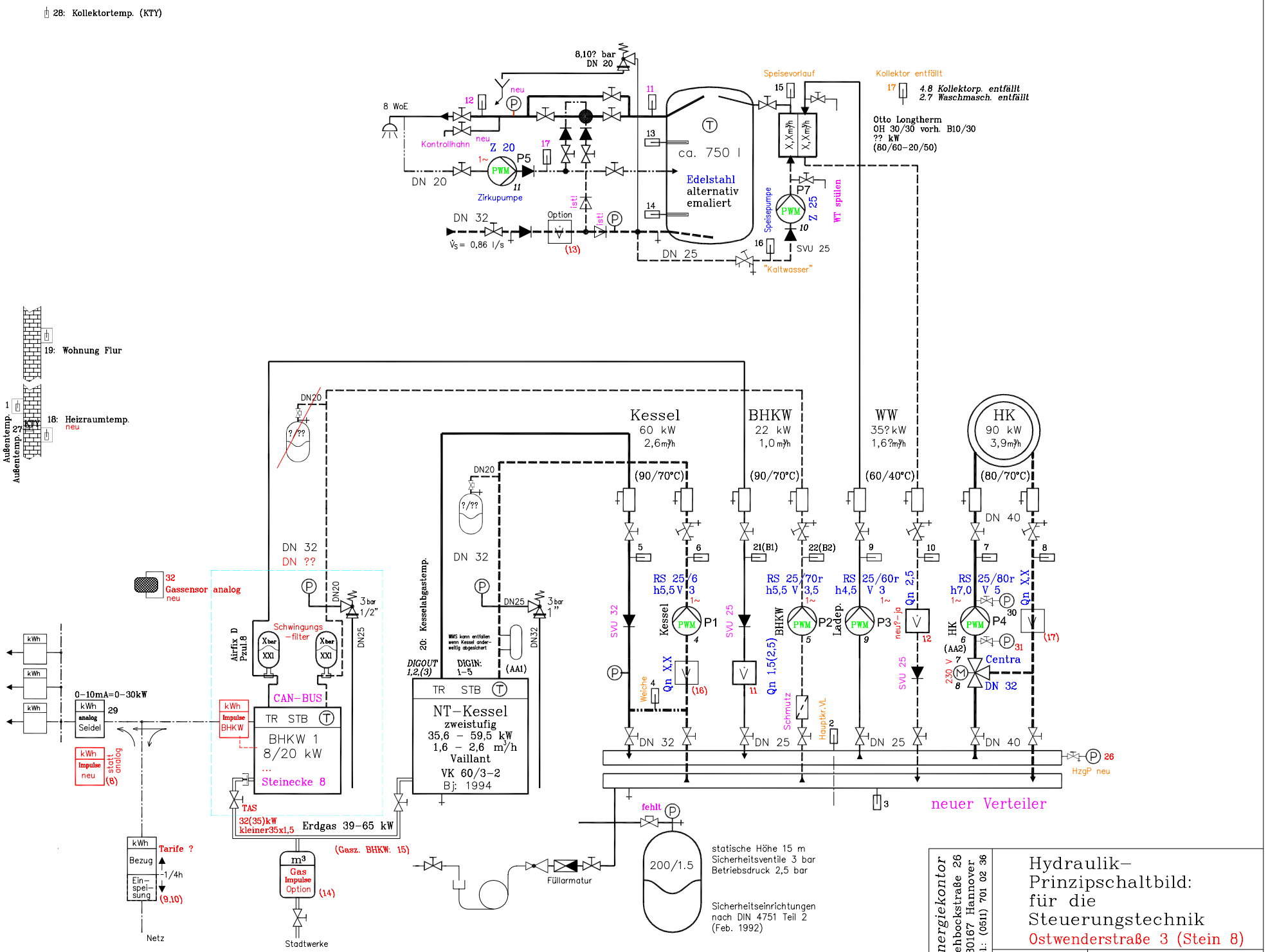
28: Kollektortemp. (KTY)
8,10? bar
DN 20
8 WoE
Kontrollhahn
neu
Z 20
P5
Zirkupumpe
DN 20
DN 32
Option
(13)
ca. 750 l
Edelstahl
alternativ
emaliert
DN 25
Speisevorlauf
Kollektor entfällt
4.8 Kollektorp. entfällt
2.7 Waschmasch. entfällt
Otto Longterm
OH 30/30 vorh. B10/30
?? kW
(80/60-20/50)
Speisepumpe
P7
Z 25
WT spülen
SVU 25
"Kaltwasser"
19: Wohnung Flur
18: Heizraumtemp.
neu
Außentemp.
KTY
Kessel
60 kW
2,6m³/h
BHKW
22 kW
1,0 m³/h
WW
35? kW
1,6?m³/h
HK
90 kW
3,9m³/h
(90/70°C)
(60/40°C)
(80/70°C)
DN 40
DN 32
DN 25
RS 25/6 h5,5 V 3
RS 25/70r h5,5 V 3,5
RS 25/60r h4,5 V 3
RS 25/80r h7,0 V 5
P1
P2
P3
P4
Centra
Qn X,X
Qn 2,5
Qn 1,5(2,5)
SVU 32
SVU 25
Weiche
Schmutz
Hauptkr.VL
neu?-ja
HzgP neu
neuer Verteiler
32
Gassensor analog
neu
Airfix D
Pzul.8
Schwingungs-filter
CAN-BUS
0-10mA=0-30kW
kWh
analog
Seidel
29
kWh
Impulse
neu
statt analog
(8)
kWh
Impulse
BHKW
TR STB
BHKW 1
8/20 kW
...
Steinecke 8
TAS
32(35)kW
kleiner35x1,5
Erdgas 39-65 kW
(Gasz. BHKW: 15)
20: Kesselabgastemp.
DIGOUT 1,2,(3)
DIGIN: 1-5
(AA1)
WMS kann entfallen wenn Kessel anderweitig abgesichert
NT-Kessel
zweistufig
35,6 - 59,5 kW
1,6 - 2,6 m³/h
Vaillant
VK 60/3-2
Bj: 1994
fehlt
200/1.5
statische Höhe 15 m
Sicherheitsventile 3 bar
Betriebsdruck 2,5 bar
Füllarmatur
Sicherheitseinrichtungen
nach DIN 4751 Teil 2
(Feb. 1992)
Tarife ?
Bezug
Ein-spei-sung
-1/4h
(9,10)
Netz
m³
Gas
Impulse
Option
(14)
Stadtwerke
HzgP neu
energiekontor
Rehbockstraße 26
30167 Hannover
Tel.: (0511) 701 02 36
Hydraulik-Prinzipschaltbild:
für die
Steuerungstechnik
Ostwenderstraße 3 (Stein 8)
Datum: 27.11.02
Datei: Ostw.-Stein8-Einweih.